D&K өнімдерін таңдағаныңыз үшін алғыс білдіреміз.
Біздің өнімдеріміз жоғары сапалы материалдардан жасалады және өнімді орнату және пайдалану ережелерін дұрыс сақтасаңыз, сізге 25 жылдан артық уақыт қызмет етеді. Өнімнен қандай да бір ақау табылған жағдайда кепілдік берілмейтін ақауларды жою үшін алдымен орнату жүргізген мамандарға және содан кейін ғана барып сервистік орталыққа хабарласу қажет.
Бұйымды баптау және реттеу бойынша жұмыстар монтажды (орнатуды) жүзеге асыратын маманның міндетіне кіреді және бұл сервис орталығына жүгіну үшін себеп емес.
Аталмыш кепілдік міндеттемелер РФ-ның қолданыстағы заңнамасымен белгіленген тұтынушылардың құқықтарын толықтырады.
10 ЖЫЛ ТЕГІН ТЕХНИКАЛЫҚ ҚЫЗМЕТ КӨРСЕТУ
Барлық шүмектер сатып алынған күннен бастап 10 жыл бойы тегін техникалық қызмет көрсетіледі. Қызметтің құрамдас бөлігі ретінде тегін жөнделеді және / немесе бөлшектері алмастырылады (бұл жағдайда пайдаланылатын бөлшектердің құнын сатып алушы жақ төлейді).

ЖӨНДЕУ КЕПІЛДІК МІНДЕТТЕМЕСІ
Шүмек және аксессуарларды жөндеу кепілдік мерзімі:
1.Шүмек (корпус, гальваникалық / хромдалған, керамикалық клапан өзегі, керамикалық тез ашылатын клапан өзегі, су бөлгіш, көпіршік шығарғыш, тұтқа, су шығатын құбыр) - 5 жыл; 2.Су кіретін құбыр - 5 жыл; 3.Аксессуарлар (шланг, шүмек, тірек) - 1 жыл.
Орнату мен пайдалану ережелеріне сәйкес болу алғы шартында, кепілдік мерзімі тауар бөлшек сауда желісінде сатып алынған күннен басталады.

Өндіруші кепілдік мерзімінің уақыты ішінде дайындаушының кінәсінен істен шыққан бұйымның жөнделуіне, ішінара немесе толық ауыстырылуына кепілдік береді.
Кепілдік берілетін жөндеу жұмыстары төмендегі шарттар сақталған жағдайда тегін орындалады:
1. Бұйымды сатушы ұйымның мөрі және/немесе сатушының қолы қойылған кепілдік талоны дұрыс толтырылса.
2. Фискалдық және тауарлық чегі болса. 3. Кепілдік тек Ресей мен ТМД елдерінің аумағына ғана жарамды.
4. Бұйымды жөндеу немесе жекелеген бөлшектерін ауыстыру (жағдайды кепілді деп тану кезінде) тұтынушының үйінде де, сервис орталығында да жүргізілуі мүмкін.
5. Бұйымның сапасы бойынша кез келген талаптар сервистік компания тексергеннен кейін қаралады.

Кепілдік мына жағдайларда берілмейді:
1. Сатып алушыға берілгеннен кейін көлік және механикалық зақымданулардан немесе ұқыпсыз қараудан, дұрыс күтім жасамаудан туындаған ақаулықтары бар бұйымдарға; (күтім жөніндегі ұсынымдар әрбір бұйымға қоса берілетін нұсқаулықта келтірілген).
2. Ақаулықтары дұрыс орнатылмағандықтан туындаған бұйымдарға, сондай-ақ бұйымды уәкілетті емес тұлғалар түпнұсқа емес қосалқы бөлшектер мен құрамдас бөліктерді пайдалана отырып жөндеу (бөлшектеу) фактісі анықталған жағдайда.
3. Су құбыры желілеріндегі қысымның ауытқуы, су құбырының коррозиясы, табиғат құбылыстары және табиғи апаттар, судың ластануы сияқты өндірушіге тәуелсіз себептер туындаған бұйымның ақаулықтарына.
4. Пайдалану процесінде пайда болған сызаттарға, жарықтарға және ұқсас механикалық зақымдануларға, сондай-ақ тот басқан жерлерді тазалау және жою, реттеу және бұйымды өзге де күту жөніндегі жұмыстарға.
5. Құрамында агрессивті химиялық заттар (қышқылдар, сілтілер, ацетон, аммоний хлориді және құрамында басқа хлор бар компоненттер) бар күтім жөніндегі құралдарды пайдаланудан туындаған бұйымның сәндік хром жабыны бүлінген жағдайларда.
6. Түпнұсқа емес қосалқы бөлшектер пайдаланылған жағдайда.
7. Табиғи тозудан және оның құрамдас бөліктерінің, тығыздағыштардың, төсемдердің, сәндік жапсырмалар мен аэраторлардың ақауларына жол берілмейді.
Егер өтініш берілген уақытта жағдай кепілсіз деп танылса, онда шебердің сол орынға баруы және жөндеу сервис орталығының прейскурантына сәйкес тұтынушының есебінен жүзеге асырылады.

Назар аударыңыз
Бұйымды кеңселерде, қызмет көрсету, қоғамдық тамақтану, денсаулық сақтау және т.б. кәсіпорындарында пайдаланған жағдайда кепілдік 1 жылды құрайды.
Араластырғыштарға арналған жинақтауыштарға (шланг, себезгі сепкіштері, ұстағыштар) кепілдік 1 жыл.

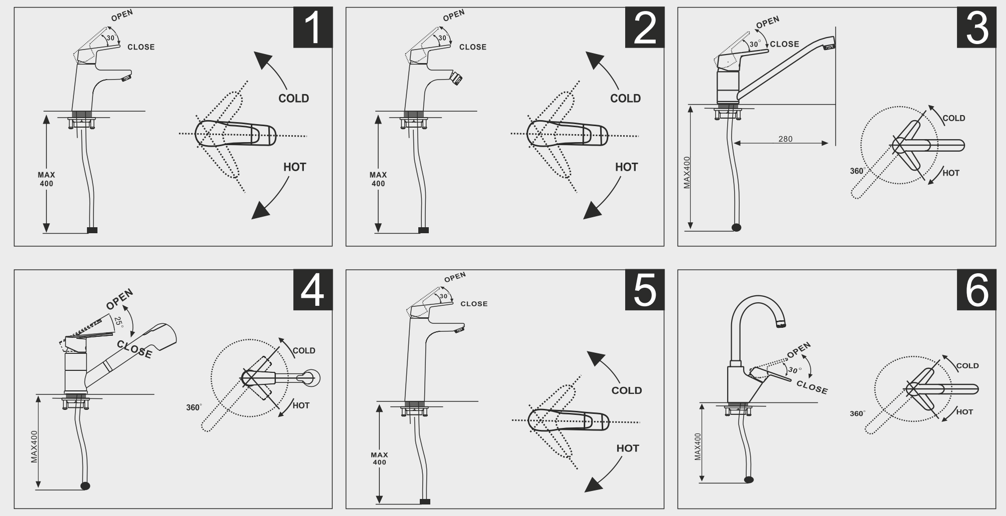

RU

Инструкция по установке смесителя для мойки и умывальника.
1. Установка смесителя должна производиться квалифицированным специалистом.
2. Убедитесь в том, что подача воды перекрыта, и установлен фильтр грубой очистки.
3. Установите резиновую прокладку на нижнюю часть корпуса смесителя, и установите смеситель на мойку.
4. С внутренней стороны мойки установите резиновую прокладку на корпус смесителя, закрутите шпильку с резьбой, затем установите металлическую шайбу и закрутите гайку (или снизу смесителя установите резиновую прокладку и металлическую шайбу, закрутите гайку, затем закрутите винты на гайке).
5. В торцевую часть корпуса смесителя установите гибкую подводку, и затяните до упора без применения дополнительных ключей.
6. Соедините гибкую подводку с узлами трубопровода, подводящими горячую и холодную воду.
7. Откройте кран подачи холодной и горячей воды.
8. Визуально проверьте места соединений на герметичность.

Технические характеристики
1. Максимальная рабочая температура - 80 ℃
2. Максимальное давление – 5 бар
3. Размер резьбы подсоединения гибкой подводки - 1/2"
4. Параметр герметичности – 1
5. Максимально допустимая разница давления между горячей и холодной водой – 0,3 бар

Комплектация.
1.Смеситель..1шт.
2.Подводка для воды ....2шт.
3.Комплект крепления...........................1шт.
4.Паспорт изделия ....1шт.

BY

Інструкцыя па ўстаноўцы змешвальніка ў ванны пакой
1. Устаноўка змешвальніка павінна праводзіцца кваліфікаваным спецыялістам.
2. Пераканайцеся ў тым, што падача вады перакрыта і ўстаноўлены фільтр грубай ачысткі.
3. Устанавіце эксцэнтрыкі на трубаправод, папярэдне наматайце на разьбу эксцэнтрыкаў ушчыльнікавую стужку, устанавіце адбівальнікі.
4. Праверце міжвосевую адлегласць паміж эксцэнтрыкамі.
5. Устанавіце пракладкі пад гайкі змешвальніка, каб забяспечыць максімальную герметычнасць.
6. Зацягніце гайкі на абодвух эксцэнтрыках, выкарыстоўваючы ключ адпаведнага памеру з мяккімі губкамі.
7. Злучыце гнуткім шлангам, які ўваходзіць у камплект, корпус змешвальніка і душавой лейкі.
8. Адкрыйце кран падачы халоднай і гарачай вады.9. Праверце месцы злучэнняў на герметычнасць.

Тэхнічныя характарыстыкі
1. Максімальная рабочая тэмпература – 80℃
2. Максімальны ціск – 5 бар
3. Памер разьбы злучэння гнуткай падводкі – 1/2"
4. Параметр герметычнасці – 1
5. Максімальна дапушчальная розніца ціску паміж гарачай і халоднай вадой – 0,3 бар

Камплектацыя
1. Змешвальнік...1шт.
2. Падводка для вады ....2шт.
3. Камплект мацавання...........................1шт.
4. Пашпарт вырабу ....1шт.

KZ

Жууға және қол жуғышқа арналған араластырғышты орнату жөніндегі нұсқаулық
1. Араластырғышты білікті маман орнатуы тиіс.
2. Су берілетін жердің жабылғанына және қатты тазалау сүзгісінің орнатылғанына көз жеткізіңіз.
3. Резеңке төсемді араластырғыш корпусының төменгі бөлігіне, ал араластырғышты жууға орнатыңыз.
4. Жуынатын жердің ішкі жағынан араластырғыштың корпусына резеңке төсемді орнатып, бұрандалы шпильканы бұраңыз, содан кейін металл шайбаны орнатыңыз және гайканы бұраңыз (немесе араластырғыштың астынан резеңке төсемді және металл шайбаны орнатыңыз, гайканы бұраңыз, одан кейін бұрандаларды гайкаға бұраңыз).
5. Араластырғыш корпусының шеткі бөлігіне иілгіш суағарды орнатыңыз және қосымша кілттерді қолданбай тұрып, тіреуге дейін тартыңыз.
6. Ыстық және суық суды шығаратын құбыр тораптарымен иілгіш контурды қосыңыз.
7. Суық және ыстық су беру кранын ашыңыз.
8. Жалғау орындарын герметикалыққа көзбен тексеріңіз.

Техникалық сипаттамалары
1. Максималды жұмыс температурасы – 80 ℃
2. Максималды қысым – 5 бар
3. Иілгіш контурмен жалғау бұрандасының өлшемі – 1/2"
4. Герметикалық параметрі – 1
5. Ыстық және суық су арасындағы қысымның рұқсат етілген ең жоғары айырмашылығы – 0,3 бар

Құрамдас бөліктер
1.Араластырғыш....................................1дана.
2.Суды жалғау сымы.........................2дана.
3.Бекіту жиынтығы.............................1дана.
4.Бұйым паспорты...........................1дана.

ГАРАНТИЙНЫЙ ТАЛОН / ГАРАНТЫЙНЫ ТАЛОН / КЕПІЛДІК ТАЛОНЫ

Артикул изделия Артыкул вырабу Бұйымның артикулы		Дата продажи Дата продажу Сату күні	/ /
Продавец (ФИО, подпись) Прадавец (прозвішча, імя, імя па бацьку, подпіс) Сатушы (Т. А. Ж., қолы)			
Торговое предприятие и его адрес Гандлёвае прадпрыемства і яго адрас Сауда кәсіпорны және оның мекенжайы			
Произведённый ремонт Зроблены рамонт Жүргізілген жөндеу			
Мастер (ФИО, подпись) Майстар (прозвішча, імя, імя па бацьку, подпіс) Шебер (Т. А. Ж., қолы)			
С условиями гарантийного обслуживания ознакомлен З умовамі гарантыйнага абслугоўвання азнаёмлены Кепілдік қызмет көрсету шарттарымен таныстым			

горячая линия
8 800 707 69 87

D&K®
дизайн и качество
10 ЛЕТ

RU

Благодарим Вас за выбор продукции D&K.
Наша продукция изготавливается из высококачественных материалов и прослужит Вам не менее 25 лет при соблюдении правил установки и эксплуатации изделия.
В случае неисправности необходимо обратиться к специалистам, производившим установку, для устранения дефектов не гарантийного характера и только после этого в сервисный центр.
Работы по настройке и регулировке изделия входят в обязанности специалиста, осуществляющего монтаж(установку) и не являются поводом для обращения в сервисный центр.
Данные гарантийные обязательства дополняют права потребителей, установленные действующим законодательством РФ.
10 ЛЕТ БЕСПЛАТНОГО СЕРВИСНОГО ОБСЛУЖИВАНИЯ
На все смесители распространяется бесплатное сервисное обслуживание в течение 10 лет с момента приобретения товара. В рамках сервисного обслуживания производится бесплатный ремонт и/или замена деталей (в данном случае стоимость использованных запасных частей оплачивается покупателем).

ГАРАНТИЙНЫЕ ОБЯЗАТЕЛЬСТВА
Гарантийный срок на смесители и комплектующие:
1.Смеситель (корпус, гальваническое/хромированное покрытие, керамический картридж, керамическая кран-букса, переключатель-дивертор , аэратор, рукоятка, излив) — 5 лет (пять лет) 2.Гибкая Подводка — 5 лет (пять лет) 3.Аксессуары (шланг, душевые лейки, держатели) - 1 год. (один год)
Гарантийный срок исчисляется с момента приобретения товара в розничной торговой сети при условии соблюдения правил установки и эксплуатации.

Производитель гарантирует ремонт, частичную или полную замену изделия, вышедшего из строя по вине изготовителя в течении всего гарантийного срока.
Гарантийный ремонт выполняется бесплатно, при соблюдении условий:
1.Правильное заполнение гарантийного талона с печатью торгующей организации и/или подписью продавца.
2.Наличие фискального и товарного чека. 3.Гарантия действительна только на территории России и стран СНГ.
4.Ремонт изделия или замена отдельных деталей (при признании случая гарантийным) может быть произведен как на дому у потребителя, так и в сервисном центре.
5.Любые претензии по качеству изделия рассматриваются после его проверки сервисной компанией.

Гарантия не распространяется
1.На изделия, неисправности которых вызваны транспортными и механическими повреждениями, возникшими после его передачи Покупателю, небрежным обращением или неправильным уходом (рекомендации по уходу приведены в инструкции, прилагаемой к каждому изделию).
2.На изделия, неисправности которых вызваны неквалифицированной установкой, а также в случае, если будет установлен факт ремонта (разборки), переделки изделия неуполномоченными лицами с использованием неоригинальных запасных частей и комплектующих.
3.На неисправности изделия, вызванные независящими от производителя причинами, такими как перепады давления в водопроводных сетях, коррозия водопровода, явления природы и стихийные бедствия, загрязнения воды.
4.На царапины, трещины и аналогичные механические повреждения, возникшие в процессе эксплуатации, а также на работы по чистке и удалению налета, регулировке и прочему уходу за изделием.
5.На случаи повреждения декоративного хромового покрытия изделия, вызванные использованием средств по уходу, содержащих агрессивные химические вещества (кислоты, щелочи, ацетон, хлорид аммония и других хлор содержащих компонентов).
6.В случае использования неоригинальных запасных частей.
7.На дефекты, вызванные естественным износом и его составных частей, уплотнителей, сальников, прокладок, декоративных накладок и аэраторов.
Если в случае обращения случай признан не гарантийным, то выезд мастера и ремонт осуществляется за счет потребителя в соответствии с прейскурантом сервисного центра.

Внимание
В случае использования изделия в офисах, предприятиях сферы обслуживания, общественного питания, здравоохранения и тп. гарантия составляет 1 год. На комплектующие для смесителей (шланг, душевые лейки, держатели) гарантия составляет 1 год.

BY

Дзякуем за выбар прадукцыі D&K.
Нашу прадукцыю вырабляюць з высакаякасных матэрыялаў, і яна праслужыць не менш за 25 гадоў пры выкананні правіл устаноўкі і эксплуатацыі вырабу. У выпадку няспраўнасці неабходна звярнуцца да спецыялістаў, якія ажыццяўлялі ўстаноўку, для ліквідацыі дэфектаў негарантыйнага характару, і толькі пасля гэтага звярнуцца ў сэрвісны цэнтр.
Работы па наладжванні і рэгуліроўцы вырабу ўваходзяць у абавязкі спецыяліста, які ажыццяўляе мантаж (устаноўку), і не з'яўляюцца прычынай для звароту ў сэрвісны цэнтр.
Дадзеныя гарантыйныя абавязацельствы дапаўняюць правы спажыўцоў, якія ўстаноўлены дзеючым заканадаўствам РФ.
10 ГАДОЎ БЯСПЛАТНАГА СЭРВІСНАГА АБСЛУГОЎВАННЯ
На ўсе змешвальнікі распаўсюджваецца бясплатнае сэрвіснае абслугоўванне на працягу 10 гадоў з моманту набыцця тавару. У межах сэрвіснага абслугоўвання ажыццяўляецца бясплатны рамонт і / ці замена дэталяў (у дадзеным выпадку кошт выкарыстаных запасных частак аплачваецца пакупніком).

ГАРАНТЫЙНЫЯ АБАВЯЗКІ
Гарантыйны тэрмін на змешвальнікі і камплектуючыя:
1.Змешвальнік (корпус, гальванічнае/храміраванае пакрыццё, керамічны картрыдж, керамічны кран-букса, пераключальнік-дывертар, аэратар, ручка, зліў) – 5 гадоў (пяць гадоў); 2.Гнуткая падводка – 5 гадоў (пяць гадоў); 3.Аксесуары (шланг, душавыя лейкі, трымальнікі) – 1 год (адзін год).
Гарантыйны тэрмін вылічваецца з моманту набыцця тавару ў рознічнай гандлёвай сетцы пры ўмове выканання правіл устаноўкі і эксплуатацыі.

На працягу ўсяго гарантыйнага тэрміну вытворца гарантуе рамонт, частковую ці поўную замену вырабу, які сапсаваўся па віне вытворцы.
Гарантыйны рамонт выконваецца бясплатна пры выкананні ўмоў:
1. Правільнае запаўненне гарантыйнага талона з пячаткай арганізацыі гандлю і/ці подпісам прадаўца.
2. Наяўнасць фіскальнага і таварнага чэкаў.
3. Гарантыя дзейнічае толькі на тэрыторыі Расіі і краін СНД.
4. Рамонт вырабу ці замена асобных дэталяў (у выпадку прызнання выпадку гарантыйным) можа праводзіцца як дома ў спажыўца, так і ў сэрвісным цэнтры.
5. Любыя прэтэнзіі да якасці вырабу разглядаюцца пасля яго праверкі сэрвіснай кампаніяй.

Гарантыя не распаўсюджваецца:
1. На вырабы, няспраўнасці якіх выкліканы транспартнымі і механічнымі пашкоджаннямі, што з'явіліся пасля яго перадачы Пакупніку, нядбайным абыходжаннем ці няправільным доглядам (рэкамендацыі па доглядзе пададзены ў інструкцыі, прыкладзенай да кожнага вырабу).
2. На вырабы, няспраўнасці якіх выкліканы некваліфікаванай устаноўкай, а таксама ў выпадку, калі будзе ўстаноўлены факт рамонту (разборкі), пераробкі вырабу неўпаўнаважанымі асобамі з выкарыстаннем неарыгінальных запасных частак і камплектуючых.
3. На няспраўнасці вырабаў, якія выкліканы прычынамі, не залежнымі ад вытворцы, такімі як перапады ціску ў водаправодных сетках, карозія водаправода, прыродныя з'явы і стыхійныя бедствы, забруджванні вады.
4. На драпіны, трэшчыны і аналагічныя механічныя пашкоджанні, якія з'явіліся ў працэсе эксплуатацыі, а таксама на работы па чыстцы і выдаленні налёту, рэгуліроўцы і іншым доглядзе за вырабам.
5. На выпадкі пашкоджання дэкаратыўнага хромавага пакрыцця вырабу, выкліканага выкарыстаннем сродкаў па доглядзе, якія ўтрымліваюць агрэсіўныя хімічныя рэчывы (кіслоты, шчолачы, ацэтон, хларыд амонію і іншыя хлоразмяшчальныя кампаненты).
6. У выпадку выкарыстання неарыгінальных запасных частак.
7. На дэфекты, выкліканыя натуральным зносам яго састаўных частак, ушчыльнікаў, сальнікаў, пракладак, дэкаратыўных насадак і аэратараў.
Калі выпадак прызнаны негарантыйным, выезд майстра і рамонт ажыццяўляюцца за кошт спажыўца ў адпаведнасці з прэйскурантам сэрвіснага цэнтра.

Увага
Пры эксплуатацыі вырабу ў офісах, на прадпрыемствах сферы абслугоўвання, грамадскага харчавання, аховы здароўя і да т.п. гарантыя складае 1 год. На камплектуючыя для змешвальнікаў (шланг, душавыя лейкі, трымальнікі) гарантыя складае 1 год.

D&K өнімдерін таңдағаныңыз үшін алғыс білдіреміз.
Біздің өнімдеріміз жоғары сапалы материалдардан жасалады және өнімді орнату және пайдалану ережелерін дұрыс сақтасаңыз, сізге 25 жылдан артық уақыт қызмет етеді. Өнімнен қандай да бір ақау табылған жағдайда кепілдік берілмейтін ақауларды жою үшін алдымен орнату жүргізген мамандарға және содан кейін ғана барып сервистік орталыққа хабарласу қажет.
Бұйымды баптау және реттеу бойынша жұмыстар монтажды (орнатуды) жүзеге асыратын маманның міндетіне кіреді және бұл сервис орталығына жүгіну үшін себеп емес.
Аталмыш кепілдік міндеттемелер РФ-ның қолданыстағы заңнамасымен белгіленген тұтынушылардың құқықтарын толықтырады.
10 ЖЫЛ ТЕГІН ТЕХНИКАЛЫҚ ҚЫЗМЕТ КӨРСЕТУ
Барлық шүмектер сатып алынған күннен бастап 10 жыл бойы тегін техникалық қызмет көрсетіледі. Қызметтің құрамдас бөлігі ретінде тегін жөнделеді және / немесе бөлшектері алмастырылады (бұл жағдайда пайдаланылатын бөлшектердің құнын сатып алушы жақ төлейді).
ЖӨНДЕУ КЕПІЛДІК МІНДЕТТЕМЕСІ
Шүмек және аксессуарларды жөндеу кепілдік мерзімі:
1.Шүмек (корпус, гальваникалық / хромдалған, керамикалық клапан өзегі, керамикалық тез ашылатын клапан өзегі, су бөлгіш, көпіршік шығарғыш, тұтқа, су шығатын құбыр) - 5 жыл; 2.Су кіретін құбыр - 5 жыл; 3.Аксессуарлар (шланг, шүмек, тірек) - 1 жыл.
Орнату мен пайдалану ережелеріне сәйкес болу алғы шартында, кепілдік мерзімі тауар бөлшек сауда желісінде сатып алынған күннен басталады.
Өндіруші кепілдік мерзімінің уақыты ішінде дайындаушының кінәсінен істен шыққан бұйымның жөнделуіне, ішінара немесе толық ауыстырылуына кепілдік береді.
Кепілдік берілетін жөндеу жұмыстары төмендегі шарттар сақталған жағдайда тегін орындалады:
1. Бұйымды сатушы ұйымның мөрі және/немесе сатушының қолы қойылған кепілдік талоны дұрыс толтырылса.
2. Фискалдық және тауарлық чегі болса. 3. Кепілдік тек Ресей мен ТМД елдерінің аумағына ғана жарамды.
4. Бұйымды жөндеу немесе жекелеген бөлшектерін ауыстыру (жағдайды кепілді деп тану кезінде) тұтынушының үйінде де, сервис орталығында да жүргізілуі мүмкін.
5. Бұйымның сапасы бойынша кез келген талаптар сервистік компания тексергеннен кейін қаралады.
Кепілдік мына жағдайларда берілмейді:
1. Сатып алушыға берілгеннен кейін көлік және механикалық зақымданулардан немесе ұқыпсыз қараудан, дұрыс күтім жасамаудан туындаған ақаулықтары бар бұйымдарға; (күтім жөніндегі ұсынымдар әрбір бұйымға қоса берілетін нұсқаулықта келтірілген).
2. Ақаулықтары дұрыс орнатылмағандықтан туындаған бұйымдарға, сондай-ақ бұйымды уәкілетті емес тұлғалар түпнұсқа емес қосалқы бөлшектер мен құрамдас бөліктерді пайдалана отырып жөндеу (бөлшектеу) фактісі анықталған жағдайда.
3. Су құбыры желілеріндегі қысымның ауытқуы, су құбырының коррозиясы, табиғат құбылыстары және табиғи апаттар, судың ластануы сияқты өндірушіге тәуелсіз себептер туындаған бұйымның ақаулықтарына.
4. Пайдалану процесінде пайда болған сызаттарға, жарықтарға және ұқсас механикалық зақымдануларға, сондай-ақ тот басқан жерлерді тазалау және жою, реттеу және бұйымды өзге де күту жөніндегі жұмыстарға.
5. Құрамында агрессивті химиялық заттар (қышқылдар, сілтілер, ацетон, аммоний хлориді және құрамында басқа хлор бар компоненттер) бар күтім жөніндегі құралдарды пайдаланудан туындаған бұйымның сәндік хром жабыны бүлінген жағдайларда.
6. Түпнұсқа емес қосалқы бөлшектер пайдаланылған жағдайда.
7. Табиғи тозудан және оның құрамдас бөліктерінің, тығыздағыштардың, төсемдердің, сәндік жапсырмалар мен аэраторлардың ақауларына жол берілмейді.
Егер өтініш берілген уақытта жағдай кепілсіз деп танылса, онда шебердің сол орынға баруы және жөндеу сервис орталығының прейскурантына сәйкес тұтынушының есебінен жүзеге асырылады.
Назар аударыңыз
Бұйымды кеңселерде, қызмет көрсету, қоғамдық тамақтану, денсаулық сақтау және т.б. кәсіпорындарында пайдаланған жағдайда кепілдік 1 жылды құрайды.
Араластырғыштарға арналған жинақтауыштарға (шланг, себезгі сепкіштері, ұстағыштар) кепілдік 1 жыл.

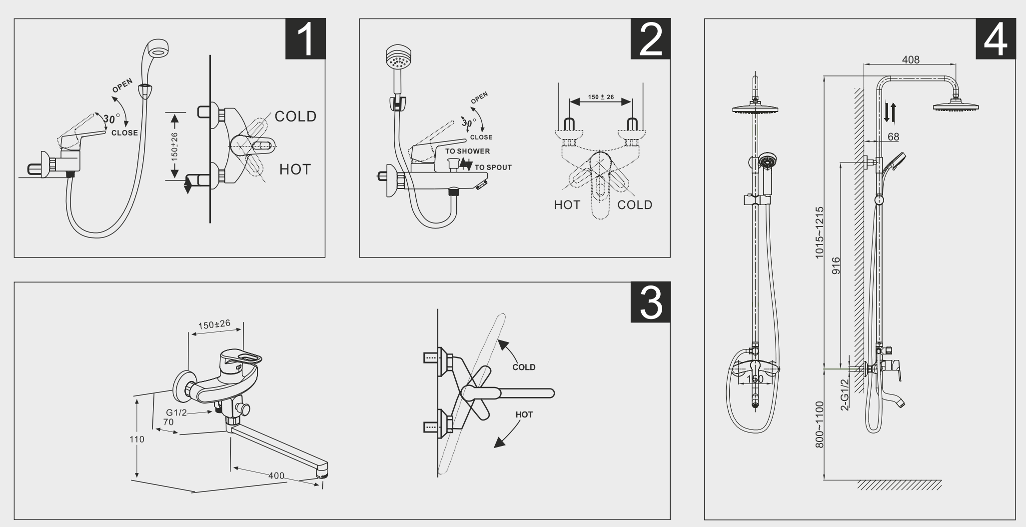

RU

Инструкция по установке смесителя ванной комнаты
1. Установка смесителя должна производиться квалифицированным специалистом.
2. Убедитесь в том, что подача воды перекрыта, и установлен фильтр грубой очистки.
3. Установите эксцентрики на трубопровод, предварительно намотайте на резьбу эксцентриков уплотнительную ленту, установите отражатели.
4. Проверьте межосевое расстояние между эксцентриками.
5. Установите прокладки внутрь гаек смесителя, чтобы обеспечить максимальную герметичность.
6. Затяните гайки на обоих эксцентриках, используя ключ соответствующего размера с мягкими губками.
7. Соедините гибкий шланг, входящий в комплект, между корпусом смесителя и душевой лейкой.
8. Откройте кран подачи холодной и горячей воды.
9. Визуально проверьте места соединений на герметичность.

Технические характеристики
1. Максимальная рабочая температура - 80℃
2. Максимальное давление - 5 бар
3. Межосевое расстояние 150 +/- 16 мм
4. Размер резьбы подсоединения эксцентриков к водопроводу – 1/2"
5. Параметр герметичности – 1
6. Максимально допустимая разница давления между горячей и холодной водой – 0,3 бар

Комплектация.
1.Смеситель .... 1 шт.
2.Эксцентрики .... 2 шт.
3.Комплект отражателей .... 2 шт.
4.Душевой шланг.................................. 1 шт.
5.Лейка душевая.................................. 1 шт.
6.Держатель для лейки......................... 1 шт.
7.Паспорт изделия................................ 1 шт.

BY

Інструкцыя па ўстаноўцы змешвальніка ў ванны пакой
1. Устаноўка змешвальніка павінна праводзіцца кваліфікаваным спецыялістам.
2. Пераканайцеся ў тым, што падача вады перакрыта і ўстаноўлены фільтр грубай ачысткі.
3. Устанавіце эксцэнтрыкі на трубаправод, папярэдне наматайце на разьбу эксцэнтрыкаў ушчыльнікавую стужку, устанавіце адбівальнікі.
4. Праверце міжвосевую адлегласць паміж эксцэнтрыкамі.
5. Устанавіце пракладкі пад гайкі змешвальніка, каб забяспечыць максімальную герметычнасць.
6. Зацягніце гайкі на абодвух эксцэнтрыках, выкарыстоўваючы ключ адпаведнага памеру з мяккімі губкамі.
7. Злучыце гнуткім шлангам, які ўваходзіць у камплект, корпус змешвальніка і душавой лейкі.
8. Адкрыйце кран падачы халоднай і гарачай вады.
9. Праверце месцы злучэнняў на герметычнасць.

Тэхнічныя характарыстыкі
1. Максімальная рабочая тэмпература – 80℃
2. Максімальны ціск – 5 бар
3. Міжвосевая адлегласць – 150 +/- 16 мм
4. Памер разьбы далучэння эксцэнтрыкаў да вадаправода – 1/2"
5. Параметр герметычнасці – 1
6. Максімальна дапушчальная розніца ціску паміж гарачай і халоднай вадой – 0,3 бар

Камплектацыя
1.Змешвальнік .... 1 шт.
2.Эксцэнтрыкі .... 2 шт.
3.Камплект адбівальнікаў .... 2 шт.
4.Душавы шланг .... 1 шт.
5.Душавая лейка................................. 1 шт.
6.Трымальнік для лейкі .... 1 шт.
7.Пашпарт вырабу............................... 1 шт.

KZ

Ванна бөлмесінің араластырғышын орнату жөніндегі нұсқаулық
1. Араластырғышты білікті маман орнатуы тиіс.
2. Су берілетін жердің жабылғанына және қатты тазалау сүзгісінің орнатылғанына көз жеткізіңіз.
3. Эксцентриктерді құбырға орнатыңыз, алдын ала эксцентриктердің бұрандасына тығыздағыш лентаны ораңыз, шағылыстырғыштарды орнатыңыз.
4. Эксцентриктер арасындағы осьаралық қашықтықты тексеріңіз.
5. Ең жоғары герметикалықты қамтамасыз ету үшін араластырғыш гайкасының ішіне төсем орнатыңыз.
6. Жұмсақ губкалары бар тиісті өлшемнің кілтін пайдаланып, екі эксцентрикадағы гайкаларды тартыңыз.
7. Араластырғыштың корпусы мен себезгі суының арасында жиынтыққа кіретін иілгіш шлангты жалғаңыз.
8. Суық және ыстық су беру кранын ашыңыз.
9. Жалғау орындарын герметикалыққа көзбен тексеріңіз.

Техникалық сипаттамалары
1. Максималды жұмыс температурасы – 80℃
2. Максималды қысым – 5 бар
3. Осьаралық қашықтық 150 +/- 16 мм
4. Эксцентриктерді су құбырына қосу бұрандасының өлшемі – 1/2"
5. Герметикалық параметрі – 1
6. Ыстық және суық су арасындағы қысымның рұқсат етілген ең жоғары айырмашылығы – 0,3 бар

Құрамдас бөліктер
1.Араластырғыш ....1 дана.
2.Эксцентриктер...............................2 дана.
3.Тойтарғыштар жиынтығы ....2 дана.
4.Себезгі шлангісі ....1 дана.
5.Себезгі.. 1 дана.
6.Су құюға арналған ұстағыш.............1 дана.
7.Бұйым паспорты ....1 дана.

ГАРАНТИЙНЫЙ ТАЛОН / ГАРАНТЫЙНЫ ТАЛОН / КЕПІЛДІК ТАЛОНЫ

Артикул изделия Артыкул вырабу Бұйымның артикулы		Дата продажи Дата продажу Сату күні	/ /
Продавец (ФИО, подпись) Прадавец (прозвішча, імя, імя па бацьку, подпіс) Сатушы (Т. А. Ж., қолы)			
Торговое предприятие и его адрес Гандлёвае прадпрыемства і яго адрас Сауда кәсіпорны және оның мекенжайы			
Произведённый ремонт Зроблены рамонт Жүргізілген жөндеу			
Мастер (ФИО, подпись) Майстар (прозвішча, імя, імя па бацьку, подпіс) Шебер (Т. А. Ж., қолы)			
С условиями гарантийного обслуживания ознакомлен З умовамі гарантыйнага абслугоўвання азнаёмлены Кепілдік қызмет көрсету шарттарымен таныстым			

горячая линия
8 800 707 69 87

D&K®
дизайн и качество
10 ЛЕТ

RU

Благодарим Вас за выбор продукции D&K.
Наша продукция изготавливается из высококачественных материалов и прослужит Вам не менее 25 лет при соблюдении правил установки и эксплуатации изделия.
В случае неисправности необходимо обратиться к специалистам, производившим установку, для устранения дефектов не гарантийного характера и только после этого в сервисный центр.
Работы по настройке и регулировке изделия входят в обязанности специалиста, осуществляющего монтаж(установку) и не являются поводом для обращения в сервисный центр.
Данные гарантийные обязательства дополняют права потребителей, установленные действующим законодательством РФ.
10 ЛЕТ БЕСПЛАТНОГО СЕРВИСНОГО ОБСЛУЖИВАНИЯ
На все смесители распространяется бесплатное сервисное обслуживание в течение 10 лет с момента приобретения товара. В рамках сервисного обслуживания производится бесплатный ремонт и/или замена деталей (в данном случае стоимость использованных запасных частей оплачивается покупателем).
ГАРАНТИЙНЫЕ ОБЯЗАТЕЛЬСТВА
Гарантийный срок на смесители и комплектующие:
1.Смеситель (корпус, гальваническое/хромированное покрытие, керамический картридж, керамическая кран-букса, переключатель-дивертор , аэратор, рукоятка, излив) — 5 лет (пять лет) 2.Гибкая Подводка — 5 лет (пять лет) 3.Аксессуары (шланг, душевые лейки, держатели) - 1 год. (один год)
Гарантийный срок исчисляется с момента приобретения товара в розничной торговой сети при условии соблюдения правил установки и эксплуатации.
Производитель гарантирует ремонт, частичную или полную замену изделия, вышедшего из строя по вине изготовителя в течении всего гарантийного срока.
Гарантийный ремонт выполняется бесплатно, при соблюдении условий:
1.Правильное заполнение гарантийного талона с печатью торгующей организации и/или подписью продавца.
2.Наличие фискального и товарного чека. 3.Гарантия действительна только на территории России и стран СНГ.
4.Ремонт изделия или замена отдельных деталей (при признании случая гарантийным) может быть произведен как на дому у потребителя, так и в сервисном центре.
5.Любые претензии по качеству изделия рассматриваются после его проверки сервисной компанией.
Гарантия не распространяется
1.На изделия, неисправности которых вызваны транспортными и механическими повреждениями, возникшими после его передачи Покупателю, небрежным обращением или неправильным уходом (рекомендации по уходу приведены в инструкции, прилагаемой к каждому изделию).
2.На изделия, неисправности которых вызваны неквалифицированной установкой, а также в случае, если будет установлен факт ремонта (разборки), переделки изделия неуполномоченными лицами с использованием неоригинальных запасных частей и комплектующих.
3.На неисправности изделия, вызванные независящими от производителя причинами, такими как перепады давления в водопроводных сетях, коррозия водопровода, явления природы и стихийные бедствия, загрязнения воды.
4.На царапины, трещины и аналогичные механические повреждения, возникшие в процессе эксплуатации, а также на работы по чистке и удалению налета, регулировке и прочему уходу за изделием.
5.На случаи повреждения декоративного хромового покрытия изделия, вызванные использованием средств по уходу, содержащих агрессивные химические вещества (кислоты, щелочи, ацетон, хлорид аммония и других хлор содержащих компонентов).
6.В случае использования неоригинальных запасных частей.
7.На дефекты, вызванные естественным износом и его составных частей, уплотнителей, сальников, прокладок, декоративных накладок и аэраторов.
Если в случае обращения случай признан не гарантийным, то выезд мастера и ремонт осуществляется за счет потребителя в соответствии с прейскурантом сервисного центра.
Внимание
В случае использования изделия в офисах, предприятиях сферы обслуживания, общественного питания, здравоохранения и тп. гарантия составляет 1 год. На комплектующие для смесителей (шланг, душевые лейки, держатели) гарантия составляет 1 год.

BY

Дзякуем за выбар прадукцыі D&K.
Нашу прадукцыю вырабляюць з высакаякасных матэрыялаў, і яна праслужыць не менш за 25 гадоў пры выкананні правіл устаноўкі і эксплуатацыі вырабу. У выпадку няспраўнасці неабходна звярнуцца да спецыялістаў, якія ажыццяўлялі ўстаноўку, для ліквідацыі дэфектаў негарантыйнага характару, і толькі пасля гэтага звярнуцца ў сэрвісны цэнтр.
Работы па наладжванні і рэгуліроўцы вырабу ўваходзяць у абавязкі спецыяліста, які ажыццяўляе мантаж (устаноўку), і не з'яўляюцца прычынай для звароту ў сэрвісны цэнтр.
Дадзеныя гарантыйныя абавязацельствы дапаўняюць правы спажыўцоў, якія ўстаноўлены дзеючым заканадаўствам РФ.
10 ГАДОЎ БЯСПЛАТНАГА СЭРВІСНАГА АБСЛУГОЎВАННЯ
На ўсе змешвальнікі распаўсюджваецца бясплатнае сэрвіснае абслугоўванне на працягу 10 гадоў з моманту набыцця тавару. У межах сэрвіснага абслугоўвання ажыццяўляецца бясплатны рамонт і / ці замена дэталяў (у дадзеным выпадку кошт выкарыстаных запасных частак аплачваецца пакупніком).
ГАРАНТЫЙНЫЯ АБАВЯЗКІ
Гарантыйны тэрмін на змешвальнікі і камплектуючыя:
1.Змешвальнік (корпус, гальванічнае/храміраванае пакрыццё, керамічны картрыдж, керамічны кран-букса, пераключальнік-дывертар, аэратар, ручка, зліў) – 5 гадоў (пяць гадоў); 2.Гнуткая падводка – 5 гадоў (пяць гадоў); 3.Аксесуары (шланг, душавыя лейкі, трымальнікі) – 1 год (адзін год).
Гарантыйны тэрмін вылічваецца з моманту набыцця тавару ў рознічнай гандлёвай сетцы пры ўмове выканання правіл устаноўкі і эксплуатацыі.
На працягу ўсяго гарантыйнага тэрміну вытворца гарантуе рамонт, частковую ці поўную замену вырабу, які сапсаваўся па віне вытворцы.
Гарантыйны рамонт выконваецца бясплатна пры выкананні ўмоў:
1. Правільнае запаўненне гарантыйнага талона з пячаткай арганізацыі гандлю і/ці подпісам прадаўца.
2. Наяўнасць фіскальнага і таварнага чэкаў.
3. Гарантыя дзейнічае толькі на тэрыторыі Расіі і краін СНД.
4. Рамонт вырабу ці замена асобных дэталяў (у выпадку прызнання выпадку гарантыйным) можа праводзіцца як дома ў спажыўца, так і ў сэрвісным цэнтры.
5. Любыя прэтэнзіі да якасці вырабу разглядаюцца пасля яго праверкі сэрвіснай кампаніяй.
Гарантыя не распаўсюджваецца:
1. На вырабы, няспраўнасці якіх выкліканы транспартнымі і механічнымі пашкоджаннямі, што з'явіліся пасля яго перадачы Пакупніку, нядбайным абыходжаннем ці няправільным доглядам (рэкамендацыі па доглядзе пададзены ў інструкцыі, прыкладзенай да кожнага вырабу).
2. На вырабы, няспраўнасці якіх выкліканы некваліфікаванай устаноўкай, а таксама ў выпадку, калі будзе ўстаноўлены факт рамонту (разборкі), пераробкі вырабу неўпаўнаважанымі асобамі з выкарыстаннем неарыгінальных запасных частак і камплектуючых.
3. На няспраўнасці вырабаў, якія выкліканы прычынамі, не залежнымі ад вытворцы, такімі як перапады ціску ў водаправодных сетках, карозія водаправода, прыродныя з'явы і стыхійныя бедствы, забруджванні вады.
4. На драпіны, трэшчыны і аналагічныя механічныя пашкоджанні, якія з'явіліся ў працэсе эксплуатацыі, а таксама на работы па чыстцы і выдаленні налёту, рэгуліроўцы і іншым доглядзе за вырабам.
5. На выпадкі пашкоджання дэкаратыўнага хромавага пакрыцця вырабу, выкліканага выкарыстаннем сродкаў па доглядзе, якія ўтрымліваюць агрэсіўныя хімічныя рэчывы (кіслоты, шчолачы, ацэтон, хларыд амонію і іншыя хлоразмяшчальныя кампаненты).
6. У выпадку выкарыстання неарыгінальных запасных частак.
7. На дэфекты, выкліканыя натуральным зносам яго састаўных частак, ушчыльнікаў, сальнікаў, пракладак, дэкаратыўных насадак і аэратараў.
Калі выпадак прызнаны негарантыйным, выезд майстра і рамонт ажыццяўляюцца за кошт спажыўца ў адпаведнасці з прэйскурантам сэрвіснага цэнтра.
Увага
Пры эксплуатацыі вырабу ў офісах, на прадпрыемствах сферы абслугоўвання, грамадскага харчавання, аховы здароўя і да т.п. гарантыя складае 1 год. На камплектуючыя для змешвальнікаў (шланг, душавыя лейкі, трымальнікі) гарантыя складае 1 год.